Dimensions	
Product dimensions (mm)	180*91xH91mm

Dessin techniqe

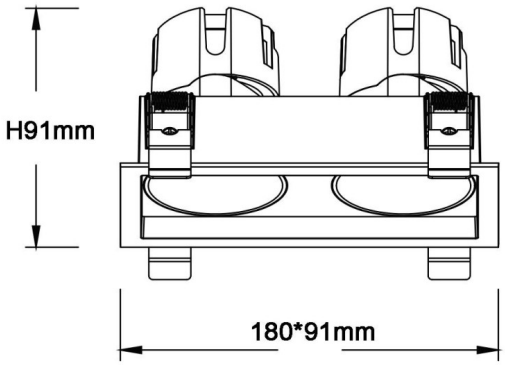

ZENITH IP65SX2

Code article	86.D285.1321.02
Type de produit	Indoor
Catégorie	Downlights
Famille	ZENITH
Sous-famille	ZENITH IP65SX2
Pictograms	

Produit	
Puissance système (W)	2X12
Flux lumineux utile (lm)	2X960
Efficacité lumineuse (lm/W)	80
Angle de faisceau	24
Durée de vie	50000 h L80B10
IP	65
U. G. R	19
Équipement	ON/OFF
Température de couleur (K)	3000
Uniformité chromatique (SDCM)	SDCM3
CRI	90